РУКОВОДСТВО ПО ЭКСПЛУАТАЦИИ

КОНДИЦИОНЕР ВОЗДУХА
Настенный тип

Содержание

Меры предосторожности 1
Обзор и эксплуатация внутреннего модуля 3
Обзор и эксплуатация пульта дистанционного управления ... 4
Эксплуатация таймера 6
Общая информация о работе 7
Очистка и уход 8
Поиск и устранение неисправностей 10

Перед эксплуатацией устройства внимательно ознакомьтесь с данным руководством и сохраняйте его для использования в будущем.

Меры предосторожности

Для избежания травмы или повреждения имущества внимательно прочитайте данный раздел, прежде чем приступать к использованию этого изделия, и обязательно соблюдайте приведенные ниже меры предосторожности.
Неправильная эксплуатация вследствие несоблюдения инструкций может привести к нанесению вреда или повреждений, серьезность которых классифицируется ниже:

⚠ ПРЕДУПРЕЖДЕНИЕ

Этот знак предупреждает об опасности смерти или серьезной травмы.

Этот символ обозначает действия, являющиеся ЗАПРЕЩЕННЫМИ.

⚠ ВНИМАНИЕ

Этот знак предупреждает об опасности травмы или ущерба собственности.

Этот символ обозначает действия, являющиеся ОБЯЗАТЕЛЬНЫМИ.

• Объяснение символов, отображаемых на внутреннем или внешнем блоке.

	ПРЕДУПРЕЖДЕНИЕ	Этот символ означает, что в данном оборудовании используется горючий хладагент. Если хладагент протекает и подвержен воздействию внешнего источника возгорания, то существует опасность пожара.
	ВНИМАНИЕ	Этот символ означает, что следует внимательно прочитать руководство по эксплуатации.
	ВНИМАНИЕ	Этот символ означает, что обслуживающий персонал должен работать с данным оборудованием в соответствии с руководством по установке.
	ВНИМАНИЕ	Этот символ означает, что имеется информация, такая как руководство по эксплуатации или руководство по установке.

⚠ ПРЕДУПРЕЖДЕНИЕ

- Данное изделие не содержит деталей, обслуживаемых пользователем. При ремонте, установке и перемещении изделия необходимо предварительно проконсультироваться с авторизованный обслуживающий персонал авторизованным обслуживающим персоналом.
  Неправильная установка или обращение может привести к утечкам, поражению электрическим током или возгоранию.
- В случае неисправности, например появления запаха гари, немедленно выключите кондиционер и отключите все источники питания с помощью автоматического выключателя или вынув вилку из розетки. Затем проконсультируйтесь с авторизованным обслуживающим персоналомавторизованный обслуживающий персонал.
- Соблюдайте меры предосторожности, чтобы не повредить шнур питания. Если шнур питания поврежден, только авторизованный обслуживающий персонал имеет право выполнить его замену.
- В случае утечки хладагента проследите, чтобы он не вступал в контакт с огнем или какими-либо горючими веществами, и проконсультируйтесь с авторизованным обслуживающим персоналом.
- В случае грозы или каких-либо признаков того, что возможен удар молнии, выключите кондиционер при помощи пульта ДУ и постарайтесь не касаться изделия или источника питания во избежание поражения электрическим током.
- В случае грозы или каких-либо признаков того, что возможен удар молнии, выключите кондиционер при помощи пульта ДУ и постарайтесь не касаться изделия или источника питания во избежание поражения электрическим током.
- Устройство следует хранить в помещении, не содержащем постоянно действующие источники возгорания (такие как открытое пламя, работающий газовый прибор или работающий электрообогреватель).
- Устройство следует хранить в хорошо проветриваемом помещении.
- Примите к сведению, что хладагент может не иметь запаха.
- Устройство следует хранить таким образом, чтобы не допустить механического повреждения.

- При транспортировке или перемещении внутреннего блока трубы следует защитить, закрыв настенными кронштейнами.
  Не переносите устройство, держась за трубы внутреннего блока.
  (Нагрузка, оказываемая в местах сочленения труб, может привести к утечке горючего газа во время работы.)
- Данная система не предназначена для эксплуатации лицами (включая детей) с недостаточными физическими, сенсорными или умственными способностями, либо с недостатком опыта и знаний, если только они не находятся под наблюдением или действуют согласно инструкциям по использованию системы, предоставленным лицом, ответственным за их безопасность. Чтобы дети не играли с устройством, они должны находиться под присмотром.

- Не включайте и не выключайте изделие, вставляя и вынимая вилку питания или включая и выключая автоматический выключатель.
- Не используйте воспламеняющиеся газы вблизи данного изделия.
- Не подвергайте себя прямому воздействию потока холодного воздуха в течение долгого времени.
- Не вставляйте пальцы или предметы в выпускной порт, открытую панель или впускную решетку.
- Не прикасайтесь к устройству мокрыми руками.
- Не устанавливайте устройство в местах, в которых содержатся минеральные масла, например, на заводе или в помещении, где разбрызгивается большое количество масла или имеется много пара (например, на кухне).
- Не используйте средства ускорения оттаивания или очистки устройства, не рекомендованные производителем.
- Не прокалывайте и не сжигайте.

Русский

⚠ ВНИМАНИЕ

- Периодически осуществляйте проветривание во время использования кондиционера.
- Всегда используйте устройство только с установленными воздушными фильтрами.
- Проследите, чтобы электронное оборудование находилось на расстоянии не менее 1 м (40 дюймов) от внутреннего или внешнего блока.
- Если данное изделие не используется в течение длительного времени, отсоедините его от источника питания.
- После длительного использования проверьте крепление внутреннего блока, чтобы он не упал.
- При использовании в помещении с детьми, пожилыми или больными людьми направление потока воздуха и температура должны выбираться с осторожностью.

- Не направляйте воздушный поток на камины или нагревательные приборы.
- Не заграждайте и не закрывайте впускную решетку и выпускной порт.
- Не прилагайте больших усилий к пластинам радиатора.
- Не взбирайтесь, не ставьте предметы и не вещайте ничего на данное изделие.

- Не размещайте какие-либо другие электрические изделия или вещи под данным изделием.
  Капающий из данного изделия конденсат может их намочить, что может привести к повреждению или неисправности вашего имущества.
- Не подвергайте данное изделие непосредственному воздействию воды.
- Не используйте данное изделие для хранения продуктов питания, растений, животных, точного оборудования, предметов искусства или других предметов. Это может привести к снижению качества таких предметов.
- Не подвергайте животных или растения воздействию прямого потока воздуха.
- Не пейте воду, вытекающую из кондиционера.
- Не тяните за кабель электропитания, чтобы выключить вилку из розетки.
- Не касайтесь алюминиевых ребер встроенного теплообменника во время обслуживания изделия во избежание травмы.
- Не стойте на неустойчивой стремянке при эксплуатации или чистке данного изделия. Оно может опрокинуться, что может привести к травме.

Данное изделие содержит фторированные парниковые газы.

Принадлежности внутреннего модуля

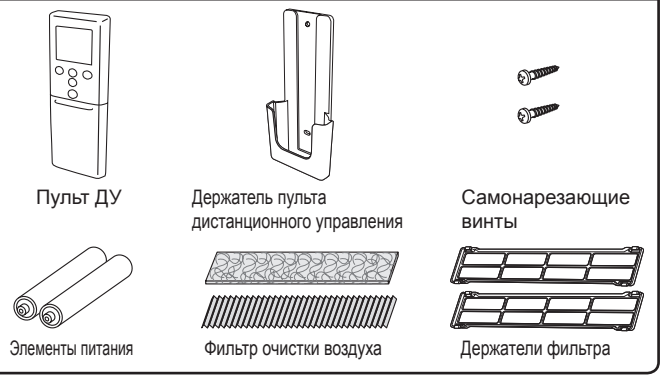

Установка держателя пульта дистанционного управления

⚠ ПРЕДУПРЕЖДЕНИЕ

Примите меры для предотвращения случайного проглатывания элементов питания маленькими детьми.

⚠ ВНИМАНИЕ

- Не пытайтесь перезаряжать сухие элементы питания.
- Не используйте сухие элементы питания, если они были перезаряжены.

Установка батарей (R03/LR03/AAA × 2) и подготовка пульта дистанционного управления

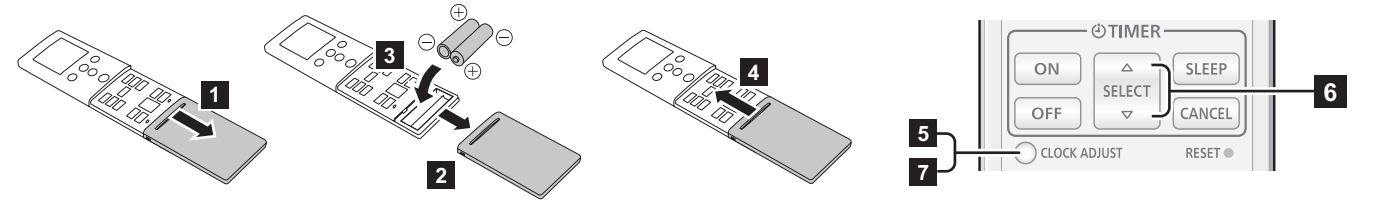

5 Нажмите [CLOCK ADJUST], чтобы начать настройку часов.

6 Установите время, нажимая [SELECT].
Каждый раз при нажатии на эту кнопку время увеличивается или уменьшается на 1 минуту. При нажатии и удержании кнопки, значение увеличивается или уменьшается на 10 минут.

7 Нажмите кнопку [CLOCK ADJUST] еще раз, чтобы завершить настройку часов.

ПРИМЕЧАНИЯ:

- Используйте только батарейки указанного типа.
- Не используйте одновременно элементы питания различного типа, а также новые и старые элементы питания.
- Батарейки можно использовать около 1 года при обычной эксплуатации.
- При заметном уменьшении радиуса действия пульта ДУ, замените элементы питания и нажмите [RESET].

Обзор и эксплуатация внутреннего модуля

1 Впускная решетка

Прежде чем начать эксплуатацию, убедитесь в том, что впускная решетка полностью закрыта. Неполное закрытие решетки может нарушить правильную работу изделия или снизить его эффективность.

2 Кнопка [MANUAL AUTO]

Используется в случае потери пульта ДУ или неисправности.

Состояние	Действие	Режим или операция
При работе	Удерживать нажатой более 3 секунд.	Стоп
Останов	Удерживать нажатой более 3 и менее 10 секунд.	Авто
	Удерживать нажатой более 10 секунд. (Только для обслуживания*.)	Принудительное охлаждение
После очистки	Удерживать нажатой менее 3 секунд.	Сброс индикатора фильтра

*: Чтобы остановить принудительное охлаждение, нажмите эту кнопку или [⏻/I] на пульте ДУ.

3 Передняя панель

4 Жалюзи вертикального направления воздушного потока

Каждый раз при нажатии [SET] на пульте ДУ угол установки жалюзи вертикального направления воздушного потока меняется следующим образом.

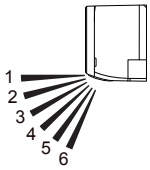

Режим Охлаждение или Осушка	Режим Обогрев
1* ⇄ 2 ⇄ 3 ⇄ 4 ⇄ 5 ⇄ 6*	

*: Установка по умолчанию в каждом режиме.

- Не настраивать вручную.
- В режиме Авто или Обогрев сначала жалюзи некоторое время могут оставаться в положении 1 для регулировки.
- Если установить угол в положение 4-6 в режиме Охлаждение или Осушка более чем на 30 минут, жалюзи автоматически возвращаются в положение 3.
- Если в режиме Охлаждение или Осушка оставить положение 4-6, может образоваться конденсация, капли которой могут повредить имущество.

5 Дренажный шланг

6 Приемник сигналов пульта ДУ

⚠ ВНИМАНИЕ

Для хорошей передачи сигнала от пульта ДУ к внутреннему модулю приемник сигналов следует размещать вдали от следующего:
- прямой солнечный свет или другой яркий свет;
- плоский телевизор.

В помещениях, где используются флуоресцентные лампы с быстрым включением, например инверторного типа, сигнал может не передаваться должным образом. В этом случае обратитесь за советом по месту приобретения.

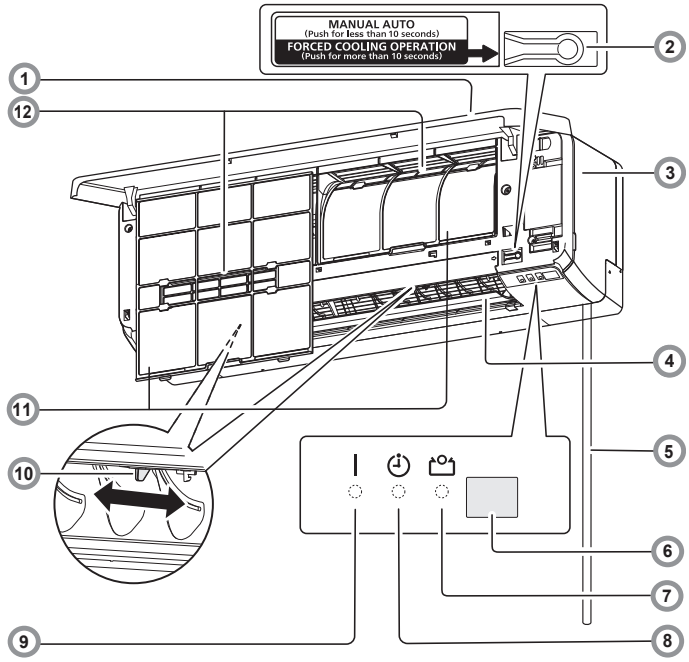

7 Индикатор Экономия (зеленый)

Светится при работе в режиме Экономия и в режиме Обогрев 10 °C.

8 Индикатор Таймер (оранжевый)

Светится при работе в режиме Таймер, и редко мигает, если обнаружена ошибка настроек таймера.
Дополнительные сведения см. в разделе «Функция автоматического перезапуска» на стр. 7.

9 Индикатор Работа (зеленый)

Светится при нормальной работе и медленно мигает при автоматическом оттаивании.

10 Жалюзи горизонтального направления воздушного потока

⚠ ВНИМАНИЕ

Прежде чем регулировать поток воздуха в горизонтальном направлении, убедитесь в том, что жалюзи регулировки потока воздуха в вертикальном направлении полностью остановлены.

Вручную отрегулируйте две ручки.

11 Воздушный фильтр

См. стр. 8

12 Фильтр очистки воздуха

См. стр. 9

Очищает или дезодорирует воздух, а также обеспечивает доступ свежего воздуха.

Обзор и эксплуатация пульта дистанционного управления

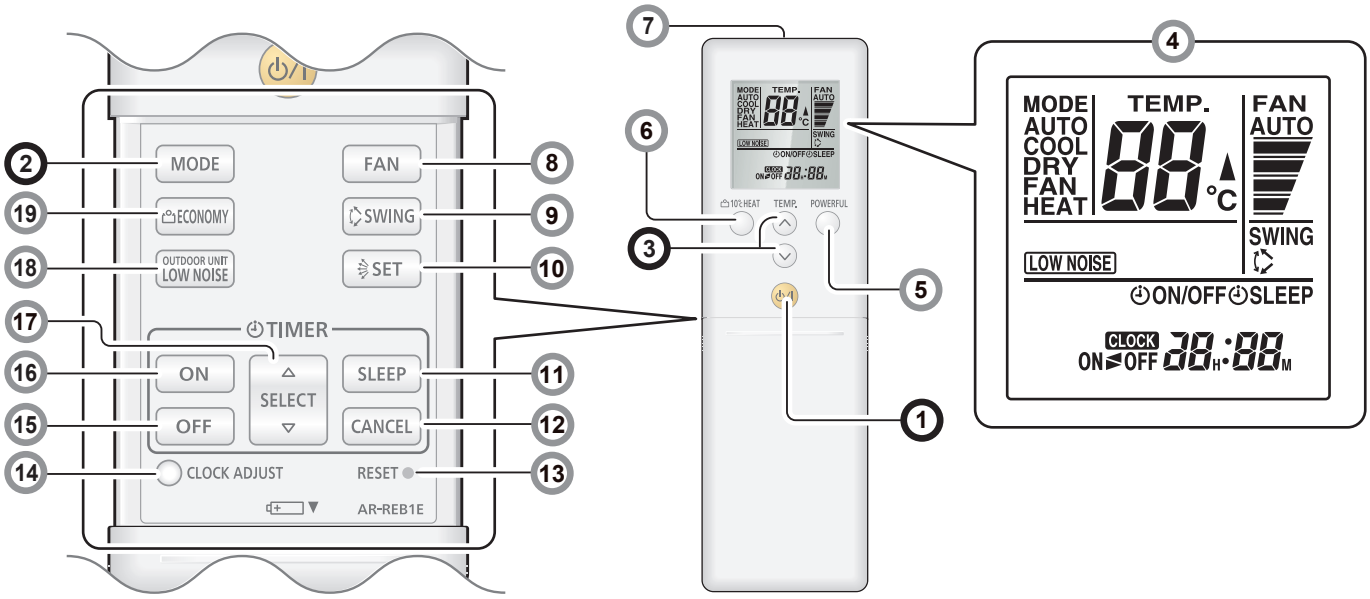

Можно быстро начать эксплуатацию, выполнив следующие три действия.

1 Кнопка [⏻/I] (Пуск/Останов)

2 Кнопка [MODE] ✳ ▌

Переключает режим работы в следующем порядке.

AUTO (авто) → COOL (охлаждение) → DRY (осушка) → FAN (вентиляция) → HEAT (обогрев)

Примечания к режиму Обогрев:
- В начале работы, около 3–5 минут, вентилятор внутреннего модуля вращается на очень малой скорости для подготовки, а затем переходит на заданную скорость.
- При необходимости режим Автоматического оттаивания отменяет работу режима Обогрева.

Примечания к режиму Охлаждение:
Вентилятор внутреннего блока может время от времени останавливаться для перехода в режим экономии электроэнергии, который включается путем остановки вращения вентилятора внутреннего блока, когда остановлен внешний блок.

3 Кнопки [TEMP.] (температура) ✳ ▌

Установка нужной температуры.
В режиме Охлаждение/Осушка следует задать более низкую температуру, чем текущая температура в помещении. В режиме Обогрев следует задать более высокую температуру, чем текущая температура в помещении.
В противном случае соответствующий режим работы не будет запущен.

Диапазон настроек температуры	
Авто/Охлаждение/Осушка	18–30 °C
Обогрев	16–30 °C

* В режиме Вентиляция управлять температурой нельзя.

4 Дисплей пульта дистанционного управления

В этом разделе показаны и описаны все возможные индикаторы.
При фактической эксплуатации дисплей связан с работой кнопок и показывает только необходимые индикаторы для каждой из настроек.

5 Кнопка [POWERFUL] ▌

Устройство будет работать с максимальной мощностью, что удобно, когда необходим быстро охладить или нагреть помещение.
При нажатии этой кнопки для включения режима Мощный внутренний модуль издает 2 коротких звуковых сигнала.
Режим Мощный автоматически выключается в следующих ситуациях:
- Температура в помещении достигла температуры, заданной в настройках температуры режима Охлаждение, Осушка или Обогрев.
- После завершения настройки режима Мощный прошло 20 минут.

Даже в приведенных выше ситуациях режим Мощный не выключится автоматически, если не прошло определенное количество времени.

ПРИМЕЧАНИЯ:
- Направление потока воздуха и скорость вентилятора регулируются автоматически.
- Эта операция не может использоваться одновременно с операцией Энергосбережение.

Чтобы вернуться к нормальной работе, нажмите кнопку повторно.
При этом внутренний блок издаст 1 короткий звуковой сигнал.

6 Кнопки [10 °C HEAT] ✳

Запускает операцию Обогрев 10 °C, которая не позволяет температуре в помещении опускаться ниже 10 °C, предотвращая тем самым чрезмерное падение температуры.
При нажатии кнопки запуска операции Обогрев 10 °C внутренний блок издает 2 коротких звуковых сигнала, и загорается индикатор Энергосбережение (зеленый).

ПРИМЕЧАНИЯ:
- При выполнении операции Обогрев 10 °C при помощи [SET] можно изменять только вертикальное направление воздушного потока.
- Режим Обогрев не будет осуществляться, если температура в комнате достаточно высока.

Чтобы вернуться к нормальной работе, нажмите [⏻/I].
Индикатор Экономия выключается.

7 Передатчик сигнала

Направлять на приемник сигнала внутреннего блока.
- Индикатор передачи сигнала [▲] на дисплее пульта дистанционного управления показывает, что сигнал с пульта передается.
- Зона действия — около 7 м.
- Вы услышите звуковой сигнал, если сигнал передан успешно. Если звукового сигнала не последовало, нажмите кнопку на пульте дистанционного управления еще раз.

Обзор и эксплуатация пульта дистанционного управления (продолжение)

8 Кнопка [FAN] ✳ ▌

Управление скоростью вентилятора.

- Если выбран режим «AUTO» (авто), скорость вентилятора автоматически регулируется в соответствии с режимом работы.

9 Кнопка [SWING] ✳ ▌

Включение или выключение автоматического колебания жалюзи для регулировки вертикального направления потока воздуха.
- Каждый раз при нажатии этой кнопки жалюзи регулировки вертикального направления потока воздуха движутся следующим образом.

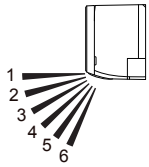

Режим Охлаждение, Осушка или Вентиляция	режим Обогрев или Вентиляция
1 ⇄ 2 ⇄ 3 ⇄ 4	3 ⇄ 4 ⇄ 5 ⇄ 6

ПРИМЕЧАНИЯ:
- Режим Колебания может быть временно приостановлен, если вентилятор в модуле вращается на очень малой скорости или останавливается.
- В режиме Вентиляция, любое направление колебаний 1 ↔ 4 или 3 ↔ 6, осуществляется в соответствии с вертикальным направлением потока воздуха, ранее установленным перед началом работы в режиме Колебания.

10 Кнопка [SET] ▌

Регулировка вертикального направления потока воздуха.

11 Кнопка [SLEEP TIMER] См. стр. 6 ✳

Активирует таймер Автоматического выключения, чтобы обеспечить спокойный сон при постепенном контроле температуры.

12 Кнопка [TIMER CANCEL] ▌

Сбрасывает все настройки таймера.

13 Кнопка [RESET]

[RESET] следует нажимать аккуратно, кончиком шариковой ручки или другим тонким предметом в правильном направлении, как показано на рисунке.

14 Кнопка [CLOCK ADJUST] См. стр. 2

Сбрасывает все настройки таймера.

15 Кнопка [OFF TIMER] См. стр. 6 ✳ ▌

Активирует Таймер выключения.

16 Кнопка [ON TIMER] См. стр. 6 ✳ ▌

Активирует Таймер включения.

17 Кнопка [SELECT]

Используется для настройки часов или таймера.

18 Кнопка [OUTDOOR UNIT LOW NOISE] ✳

Запускает или останавливает операцию Низкий Уровень Шума Внешнего Блока, которая снижает шум работы внешнего блока за счет уменьшения количества оборотов компрессора и понижения скорости вращения вентилятора.
Когда выбран этот режим, настройки работы сохраняются до повторного нажатия на кнопку, которая останавливает работу в этом режиме, даже если остановлена работа внутреннего блока.
Индикатор Низкий Уровень Шума Внешнего Модуля [LOW NOISE] на дисплее пульта дистанционного управления показывает, что блок работает в режиме Низкий Уровень Шума Внешнего Модуля.

ПРИМЕЧАНИЯ:
- Этот режим не может быть включен одновременно со следующими режимами: Режим Вентиляция, режим Осушка, режим Мощный

19 Кнопка [ECONOMY] ▌

Запускает или останавливает операцию Энергосбережение, которая экономит больше электроэнергии, чем любая другая операция, за счет более умеренной регулировки температуры в помещении.
При нажатии этой кнопки включается индикатор Экономия на внутреннем модуле.
- В режиме Охлаждение или Осушка температура в помещении устанавливается на несколько градусов выше заданной.
  В режиме Обогрев температура в помещении устанавливается на несколько градусов ниже заданной.
- В частности, в режиме Охлаждение или Осушка можно сильно уменьшить влажность воздуха без значительного снижения температуры в помещении.

ПРИМЕЧАНИЯ:
- В режиме Охлаждение, Обогрев или Осушка максимальная производительность составляет приблизительно 70% от обычной производительности кондиционера воздуха.
- Работа в этом режиме невозможна при отслеживании температуры в режиме Авто.

✳: Настройка должна быть выполнена, пока индикатор светится беспрерывно.
▌: Кнопка действует, только когда кондиционер включен.

■ Управление работой вентилятора для экономии электроэнергии

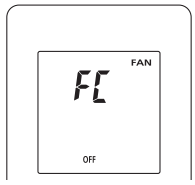

В режиме Охлаждение после достижения заданной температуры вентилятор начинает работать периодически для экономии электроэнергии.
На момент приобретения функция энергосбережения при работе вентилятора включена.
Для использования этой функции выполните следующие шаги.

1. Выключите внутренний блок, нажав [⏻/I].
2. Нажмите и удерживайте [FAN] не меньше 5 секунд, пока не отобразится текущее состояние функции управления вентилятором «FC».
3. Нажимайте [TEMP. (∧/∨)] для изменения между состоянием «ON» (вкл.) и «OFF» (выкл.).
4. Нажмите [⏻/I] чтобы отправить настройки на внутренний блок. После отправки состояния на дисплее снова отобразится исходный экран.

Если в течение 30 секунд после отображения состояния «FC» (управление вентилятором) не будет нажата ни одна кнопка, система вернется к исходному отображению часов. В этом случае начинайте снова с шага 1.

■ Установка пользовательского кода для пульта ДУ

Если в помещении установлены два и больше кондиционеров, а пульт дистанционного управления используется для работы с кондиционером, отличным от настраиваемого, измените пользовательский код пульта, чтобы он работал только с кондиционером, который вы настраиваете (доступны 4 варианта выбора).
Если в помещении установлены два или больше кондиционеров, обратитесь к розничному продавцу для установки индивидуальных пользовательских кодов кондиционеров.
Выполните следующие действия для выбора пользовательского кода пульта дистанционного управления. (Обратите внимание, что кондиционер не может принимать сигнал, если для него не задан соответствующий пользовательский код.)

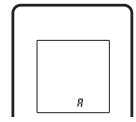

1 Нажимайте [⏻/I] до тех пор, пока на экране пульта ДУ не будут отображаться только часы.

2 Нажмите и удерживайте [MODE] не меньше 5 секунд, чтобы отобразить текущий пользовательский код (изначально настроенный на A).

3 Нажимайте [TEMP. (∧/∨)], чтобы изменять пользовательский код в последовательности A↔B↔C↔D. Код на дисплее должен соответствовать пользовательскому коду кондиционера воздуха.

4 Еще раз нажмите [MODE], чтобы вернуться к отображению часов. Пользовательский код будет изменен.

- Если в течение 30 секунд после отображения пользовательского кода не будет нажата ни одна кнопка, система вернется к исходному отображению часов. В этом случае начните снова с шага 1.
- Пользовательский код кондиционера перед поставкой устанавливается на A. Обратитесь к вашему розничному продавцу, чтобы изменить пользовательский код.
- В зависимости от пульта ДУ, после смены батарей пользовательский код может вернуться к значению A. В этом случае, если используется какой-либо другой код, кроме A, восстановите код после замены батарей.Если вам неизвестен пользовательский код кондиционера, пробуйте каждый сигнал из пользовательских кодов (A→B→C→D) до тех пор, пока не найдете код, который работает с кондиционером.

Эксплуатация таймера

Примечание к настройке таймера:
Перерыв подачи электропитания, например нарушение электроснабжения или отключение автоматического выключателя, приводит к сбою встроенных часов.
В таком случае индикатор Таймер на внутреннем модуле начинает мигать, и требуется повторно выполнить настройку.

Таймер On (вкл.) и таймер Off (выкл.)

1 Включите внутренний блок, нажав [⏻/I].
На внутреннем блоке включается индикатор Работа.
Если внутренний блок уже работает, пропустите этот шаг.

2 Нажмите [ON TIMER] или [OFF TIMER].
На дисплее пульта дистанционного управления начинает мигать индикатор Часов, а на внутреннем блоке включается индикатор Таймер.

3 Чтобы установить время, нажмите и удерживайте [SELECT] не меньше 5 секунд, пока мигает индикатор часов.
(Около 5 секунд спустя дисплей пульта дистанционного управления возвращается в режим ожидания.)

Чтобы отменить таймер и вернуться к нормальной работе, нажмите [CANCEL].
Чтобы заново настроить таймер, выполните шаги 2 и 3.

Программируемый таймер (одновременное использование таймера включения и таймера выключения)

Имеется возможность установить встроенный таймер On–Off (вкл.–выкл.) или Off–On (выкл.–вкл.).
Любой из таймеров, установленное время которого ближе к текущему времени, срабатывает первым, а порядок работы таймера отображается следующим образом.

Таймер	Индикатор на пульте дистанционного управления
Таймер On–Off (вкл.–выкл.)	ON► OFF
Таймер Off–On (выкл.–вкл.)	ON◄ OFF

Таймер, установленный позже, начинает отсчет после завершения отсчета предыдущего таймера.

ПРИМЕЧАНИЯ:
- Если изменить настройки таймера после установки программируемого таймера, таймер заново начинает отсчет с этого момента.
- Установка времени для каждой комбинации должна быть в пределах диапазона 24 часов.

Таймер Автоматического выключения

1 Нажмите [SLEEP TIMER], чтобы активировать Таймер автоматического выключения.
На внутреннем блоке включаются индикаторы Работа и Таймер.

2 Чтобы установить время, нажмите и удерживайте [SELECT] не меньше 5 секунд, пока мигает индикатор часов.
(Около 5 секунд спустя дисплей пульта дистанционного управления возвращается в режим ожидания.)
Каждый раз при нажатии на эту кнопку время изменяется, как показано:

→ 0.5 ↔ 1.0 ↔ 2.0 ↔ 3.0 ↔ 5.0 ↔ 7.0 ↔ 9.0 ←
(30 мин.) часов

Для повторного использования таймера нажмите [SLEEP TIMER], когда на дисплее пульта ДУ не отображается индикатор ⏻SLEEP.

Чтобы обеспечить спокойный сон и предотвратить переохлаждение или излишне высокую температуру во время сна, Таймер автоматического выключения управляет настройками температуры автоматически, согласно заданному времени, как показано далее. Кондиционер полностью отключается после того, как заданное время истекло.

В режиме Обогрев

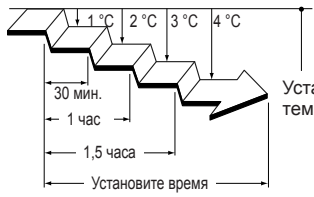

Установите температуру

В режиме Охлаждение или Осушка

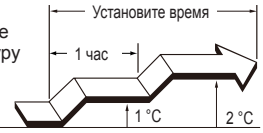

Общая информация о работе

Режим автоматического оттаивания

Если снаружи очень низкая температура и высокая влажность, в режиме обогрева на внешнем модуле может образоваться изморозь. Это может снизить производительность устройства.
Для защиты от изморози кондиционер оборудован управляемой микрокомпьютером функцией автоматического оттаивания.
При образовании изморози кондиционер временно отключается и ненадолго (максимум на 15 минут) включается контур оттаивания. При этом на внутреннем блоке мигает индикатор Работа.
Если изморозь образуется на внешнем модуле после обогрева, внешний блок автоматически остановится через несколько минут работы. Затем включится режим автоматического оттаивания.

Функция автоматического перезапуска

В случае перебоев в электропитании, например при нарушении электроснабжения, работа кондиционера будет приостановлена. Однако при возобновлении подачи питания кондиционер автоматически продолжит работу в последнем задействованном режиме.

Если питание отключается после того, как установлен таймер, счетчик таймера будет обнулен.
После возобновления подачи питания индикатор Таймер на внутреннем блоке мигает, сообщая, что произошел сбой таймера. В таком случае переустановите таймер на нужное время.

Эффективность обогрева

Данный кондиционер работает по принципу теплового насоса, поглощая тепло из наружного воздуха и передавая это тепло на внутренний модуль. В результате падение температуры наружного воздуха приводит к снижению эффективности работы. Если вы считаете, что обогрев недостаточный, рекомендуется использовать этот кондиционер вместе с другим нагревательным прибором.

Сбои, вызванные другими электрическими устройствами.

Использование других электроприборов, таких как электробритва или расположенный поблизости радиопередатчик, может вызвать сбои в работе кондиционера.
В случае подобной неисправности отключите автоматический выключатель. Затем снова включите его и повторно включите кондиционер с помощью пульта дистанционного управления.

Проводной пульт ДУ (дополнительно)

Можно использовать дополнительный проводной пульт ДУ. Использование проводного пульта ДУ отличается от использования беспроводного пульта ДУ следующим образом.

[Дополнительные функции проводного пульта ДУ]

- Таймер снижения температуры

Можно одновременно использовать проводной и беспроводной пульты ДУ. (Но функции будут ограничены.)
При попытке использовать с помощью пульта ДУ ограниченные функции подается звуковой сигнал и на внутреннем блоке мигают индикаторы Работа, Таймер и Экономия.

[Ограниченные функции беспроводного пульта ДУ]

<Проводной пульт ДУ (Полярный 3-проводной)>
- Низкий уровень шума внешнего модуля
- Обогрев 10°C
- Мощный
- Эксплуатация таймера

Групповое управление (дополнительно)

Один проводной пульт ДУ может контролировать до 16 кондиционеров воздуха.

Все кондиционеры будут работать с одинаковыми настройками.

Управление по беспроводной сети (дополнительно)

Существует дополнительная возможность осуществлять управление по беспроводной сети.

Очистка и уход

⚠ ВНИМАНИЕ

- Прежде чем чистить данное изделие, обязательно выключите его и отсоедините от источника питания.
- Прежде чем начать эксплуатацию, убедитесь в том, что впускная решетка полностью закрыта. Не полностью закрытая впускная решетка может оказать влияние на нормальную работу или производительность кондиционера.

- Чтобы избежать травм при обслуживании устройства, не прикасайтесь к алюминиевым ребрам теплообменника во внутреннем модуле.
- Не подвергайте внутренний модуль воздействию жидких инсектицидов или лаков для волос.
- Не становитесь на скользкую, неровную или неустойчивую поверхность, когда поддерживаете устройство.

Регулярный уход

При очистке корпуса внутреннего модуля принимайте во внимание следующее.

- Не используйте воду с температурой свыше 40 °C.
- Не используйте чистящие составы и летучие растворители, такие как бензол или разбавитель.
- Аккуратно протрите блок мягкой тканью.

Очистка впускной решетки

1. Возьмитесь за впускную решетку с двух сторон и тяните на себя, пока она не зацепится. Удерживая впускную решетку в горизонтальном положении, потяните установочные штифты слева и справа для разблокировки.

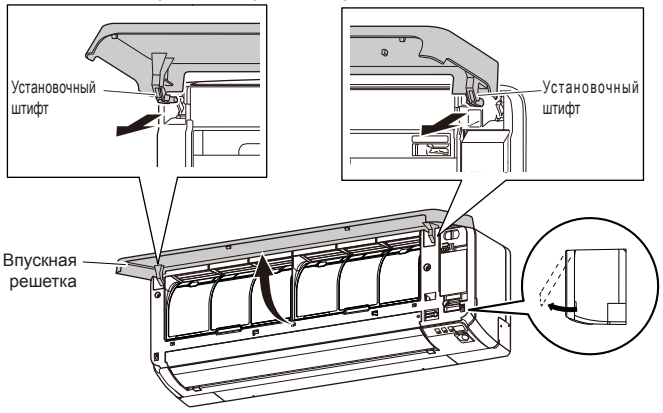

2. Осторожно помойте впускную решетку водой или протрите мягкой тканью, смоченной в теплой воде.
   Затем протрите ее сухой мягкой тканью.

3. Установите левый и правый установочные штифты на верхние вкладыши панели, как показано стрелкой, удерживая впускную решетку в горизонтальном положении. Надавите до щелчка, чтобы штифты зафиксировались.

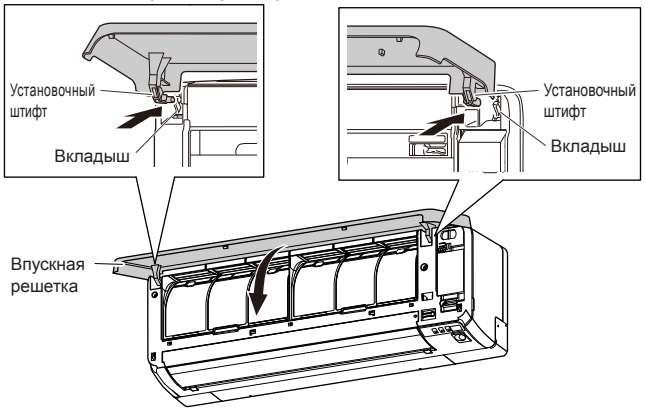

4. Нажмите в 4-х местах на впускную решетку, чтобы полностью ее закрыть.

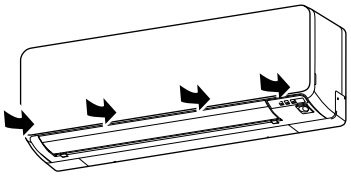

Очистка воздушных фильтров

1. Откройте впускную решетку и снимите воздушные фильтры.
   Поднимите ручку воздушного фильтра, отсоедините два крючка и извлеките.

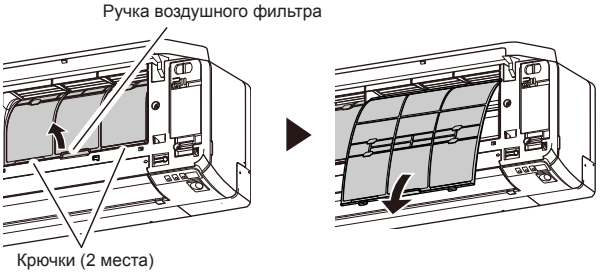

2. Уберите пыль с помощью пылесоса или помыв фильтр. После мытья оставьте высохнуть в тени.

3. Установите на место воздушный фильтр и закройте впускную решетку.
   (1) Выровняйте стороны воздушного фильтра относительно панели и полностью вставьте, проследив, чтобы два нижних крючка правильно встали в предназначенные для них отверстия в панели.

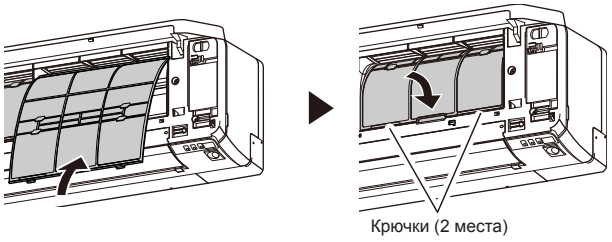

   (2) Закройте впускную решетку.

- Для того чтобы убрать из воздушного фильтра пыль, воспользуйтесь пылесосом либо помойте фильтр в растворе мягкого моющего средства и теплой воды. Если фильтр помыт, перед установкой дайте ему полностью высохнуть, оставив в тени.
- Если не чистить воздушный фильтр от грязи, воздушный поток станет слабее, что снизит эффективность работы и увеличит шум.
- При нормальном использовании воздушные фильтры следует чистить каждые две недели.
- Не включайте кондиционер с открытой впускной решеткой.

Очистка и уход (продолжение)

Установка фильтра очистки воздуха

1. Откройте впускную решетку и снимите воздушные фильтры.

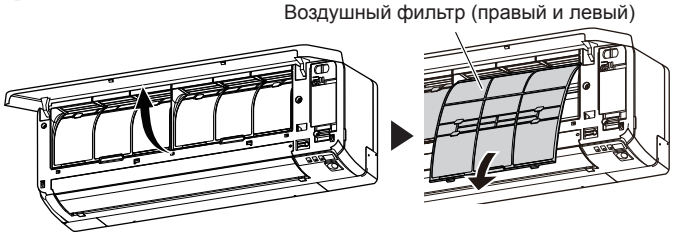

2. Установите комплект фильтров очистки воздуха (комплект из 2-х).

(1) Поставьте фильтр очистки воздуха в раму фильтра.

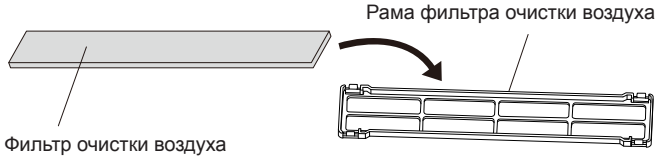

(2) Соедините фиксатор по обоим концам фильтра с четырьмя крючками в задней части рамы фильтра очистки воздуха.

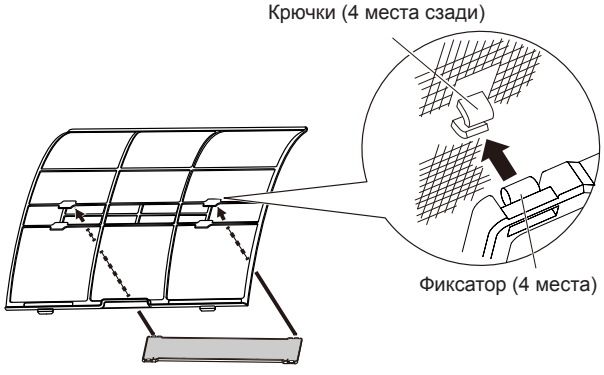

Проследите, чтобы фильтр очистки воздуха не выступал из рамы.

3. Установите два воздушных фильтра и закройте впускную решетку.

- Если используются фильтры очистки воздуха, для усиления эффекта установите для скорости вращения вентилятора значение Высокая.

Замена грязных фильтров очистки воздуха

Заменяйте фильтры на следующие компоненты (приобретаются отдельно).

- Фильтр яблочного катехина: UTR-FA16
- Ионный дезодорирующий фильтр: UTR-FA16-2

1. Откройте впускную решетку и снимите воздушные фильтры.
2. Установите вместо них два новых фильтра очистки воздуха.
   (1) Снимите старые фильтры очистки воздуха в последовательности, противоположной порядку установки.
   (2) Установите так же, как комплект фильтров очистки воздуха.
3. Установите два воздушных фильтра и закройте впускную решетку.

[О фильтрах очистки воздуха]

Фильтр яблочного катехина (1 лист)

- Эти фильтры являются одноразовыми. (Их нельзя мыть и использовать повторно.)
- Используйте фильтры как можно скорее после открывания упаковки.
  (Если оставить фильтры в открытой упаковке, эффективность очистки воздуха уменьшится.)
- Обычно фильтры следует заменять приблизительно каждые 3 месяца.

Для замены грязных фильтров очистки воздуха используйте специальный фильтр яблочного катехина (UTR-FA16) (приобретается отдельно).

Ионный дезодорирующий фильтр (1 лист) — голубой

- Для сохранения дезодорирующего эффекта заменяйте фильтры приблизительно каждые 3 года.

Для замены фильтров используйте специальный ионный дезодорирующий фильтр (UTR-FA16-2) (приобретается отдельно).

[Обслуживание ионного дезодорирующего фильтра]

Для сохранения дезодорирующего эффекта чистите фильтр следующим образом каждые 3 месяца.

1. Снимите фильтр.
2. Помойте водой и высушите на воздухе.
   (1) Промойте фильтры под мощным напором горячей воды, пока поверхность фильтров не будет покрыта водой. Промойте разбавленным нейтральным моющим средством.
   (Ни в коем случае не выжимайте и не трите, иначе дезодорирующий эффект будет снижен.)
   (2) Промойте под проточной водой.
   (3) Высушите в тени.
3. Установите на место фильтр.

После длительного периода простоя кондиционера

Если внутренний блок был выключен на 1 месяц или более длительный срок, прежде чем приступать к нормальной работе запустите на пол дня операцию Вентиляция, чтобы тщательно просушить внутренние детали.

Дополнительная проверка

После долгого периода использования пыль, собравшаяся во внутреннем модуле, может снизить производительность изделия, даже если соблюдались инструкции по регулярному уходу и выполнялась очистка, описанная в данном руководстве.

В таком случае рекомендуется осмотреть изделие.

Более подробную информацию может предоставить авторизованный обслуживающий персонал авторизованный обслуживающий персонал.

Сброс индикатора фильтра (специальная настройка)

- Эта функция доступна, если она правильна настроена во время установки. Для использования этой функции проконсультируйтесь с уполномоченным обслуживающим персоналом.
- Почистите воздушный фильтр, если индикатор работает следующим образом:

Индикатор Экономия	Мигает 3 раза с интервалом 21 секунда

После чистки сбросьте состояние индикатора фильтра, нажав и удерживая не меньше 3-х секунд [MANUAL AUTO] на внутреннем модуле.

Поиск и устранение неисправностей

⚠ ПРЕДУПРЕЖДЕНИЕ

В следующих ситуациях немедленно выключайте кондиционер и отсоединяйте все источники питания, воспользовавшись автоматическим выключателем или вынув вилку из розетки. Далее проконсультируйтесь с авторизованным обслуживающим персоналом.
Устройство не изолировано от сети электропитания, пока подключено к розетке электропитания, даже если оно выключено.
- Устройство пахнет гарью или из него идет дым
- Из устройства вытекает вода

Следующие признаки не указывают на неисправность изделия, а являются его обычными функциями или характеристиками.

Признак	Причина	См. стр.
После перезапуска работа начинается не сразу.	Чтобы предотвратить перегорание плавкого предохранителя, защитная цепь отключает компрессор на три минуты после случайного Выключения → Включения источника питания.	–
Слышен шум.	• Во время работы или сразу же после выключения кондиционера может быть слышен звук течения хладагента. Также это может быть заметно в течение 2–3 минут после начала работы. • В процессе работы может издаваться легкий скрип, вызванный незначительным расширением и сжатием передней панели из-за изменения температуры.	–
	При работе в режиме Обогрев может быть слышен шипящий звук, производимый при автоматическом оттаивании.	7
Запах из кондиционера.	Кондиционер может испускать поглощенный из помещения запах текстиля, мебели или сигаретного дыма.	–
Из устройства исходит туман или пар.	В режимах Охлаждение или Осушка может выделяться легкий туман, возникающий в результате конденсации при быстром охлаждении.	–
	В режиме Обогрев вентилятор, встроенный во внешний блок, может остановиться. В этом случае можно заметить пар, производимый при автоматическом оттаивании.	7
Воздушный поток слабый или отсутствует.	• Сразу после включения режима Обогрев скорость вентилятора временно остается очень низкой, обеспечивая прогрев внутренних деталей блока. • В режиме Обогрев внешний блок останавливается, и вентилятор внутреннего блока работает на очень малой скорости, если температура в помещении поднимается выше заданной температуры.	–
	В режиме Обогрев внутренний блок временно останавливается максимум на 15 минут, чтобы выполнить автоматическое оттаивание, и в это время мигает индикатор Работа.	7
	В режиме Осушка вентилятор внутреннего блока работает на малой скорости для регулировки влажности в комнате и может время от времени останавливаться.	–
	Когда установлена скорость вентилятора Бесшумно, вентилятор вращается на очень малой скорости, и поток воздуха уменьшается.	–
	В режиме Охлаждение вентилятор внутреннего блока может время от времени останавливаться, когда останавливается внешний блок.	4
	При выполнении мониторинга в режиме Авто вентилятор вращается на очень малой скорости.	–
Из внешнего блока вытекает вода.	В режиме Обогрев из внешнего блока может течь вода, выделяемая при выполнении автоматического оттаивания.	7

Во время задания символа фильтра может мигать индикатор. В этом случае см. раздел «Сброс индикатора фильтра (специальная настройка)».

Прежде чем обращаться за ремонтом, проведите диагностику неисправности, выполнив следующее.

Признак	Диагностика	См. стр.
Кондиционер не работает.	☐ Прерыватель тока выключен? ☐ Возможно происходил сбой питания? ☐ Возможно перегорел предохранитель или сработал прерыватель тока?	–
	☐ Таймер работает?	6
Низкая производительность охлаждения или обогрева.	☐ Воздушный фильтр загрязнен?	8
	☐ Впускная решетка или выпускной порт внутреннего блока заблокированы?	–
	☐ Температура в помещении отрегулирована правильно?	4
	☐ Окно или дверь открыта? ☐ В помещение, в котором работает кондиционер в режиме Охлаждение, светит прямой или сильный солнечный свет? ☐ Имеются ли в помещении, в котором работает кондиционер в режиме Охлаждение, другие нагревательные приборы, работающие компьютеры или большое количество людей?	–
	☐ Установлена скорость вентилятора Бесшумно? Когда установлена скорость вентилятора Бесшумно, уменьшение шума является приоритетным и производительность кондиционирования воздуха может снизиться. Если поток воздуха не соответствует вашим предпочтениям, установите скорость вращения вентилятора Низкая или выше.	5
	☐ Возможно задан режим Низкий уровень шума внешнего блока?	5
Устройство неправильно работает при настройке с пульта дистанционного управления.	☐ В пульте ДУ сели элементы питания? ☐ Элементы питания в пульте ДУ установлены правильно?	2

Немедленно прекратите эксплуатацию и выключите автоматический выключатель в следующих случаях. Затем проконсультируйтесь с авторизованным обслуживающим персоналом.
- Неисправность возникает снова, даже после выполнения этих проверок и диагностики.
- Индикаторы Работа и Таймер мигают, а индикатор Экономия мигает часто.